国際交流大会・組手・中学男子重量／International Goodwill tournament, KUMITE Junior high school Boy's　Heavyweight

1	Reyer Slart	(オランダ)
2	緒方　莉空	(成心會)
3	山富　圭将	(愛知長谷川)
4	八木　康平	(極真志優会)
5	飯田　拓彦	(神奈川釘嶋)
6	長島　寛明	(沼津香貫)
7	狩野　明日真	(竜南)
8	Milan Herrewijn	(オランダ)
9	髙取　優太朗	(福島門馬)
10	大村　礼	(静岡本通)
11	西川　海翔	(城北)
13	小和田　風太	(竜南)
14	櫻井　一貴	(函南)
15	Abid Bin Ahmad Muhammad	(パキスタン)
16	梶原　聖悟	(静岡南)
17		
18	佐藤　颯人	(竜南)
19	大村　慎	(静岡本通)
20	Sarthak Agarwal	(インド)
21	近藤　勇樹	(極真志優会)
22	Gogu Chetan	(インド)
23	城所　航大	(沼津総本部)

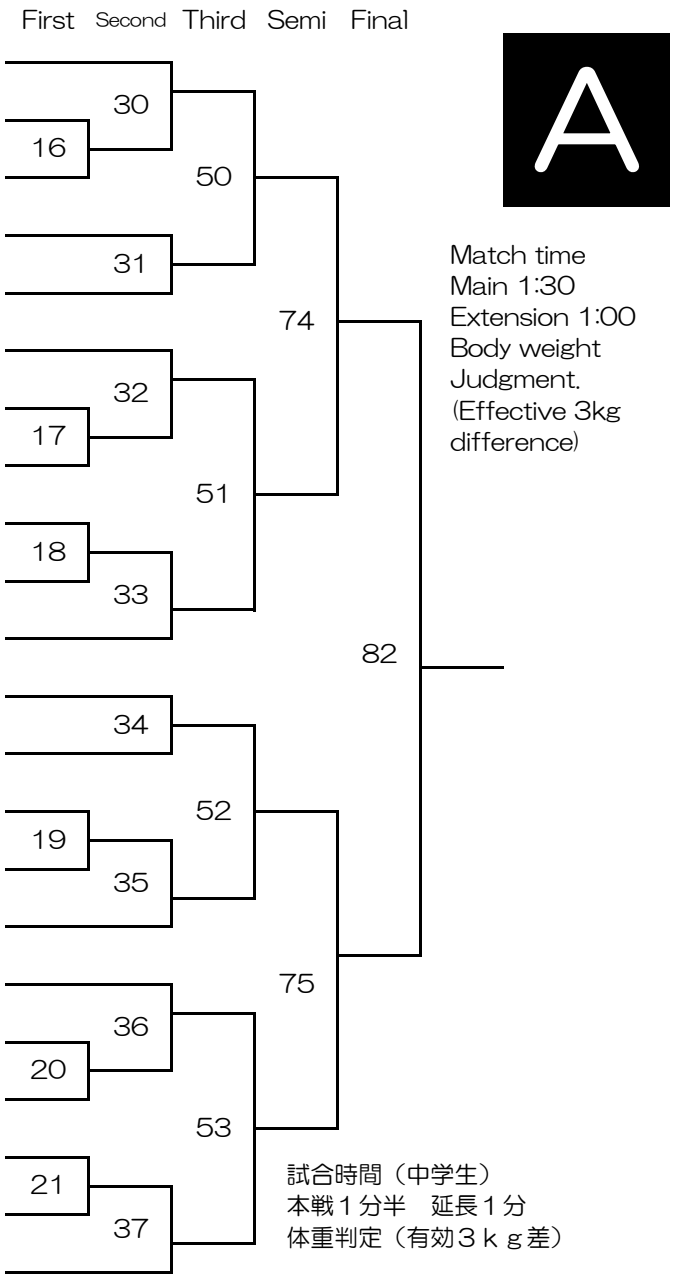

１回戦　２回戦　３回戦　準決勝戦　決勝戦